直視式液面計

DIRECT READING LIQUID LEVEL GAUGE

Silent Technology KANEKO

Silent Technology
KANEKO

製品呼び記号例

機　種
LG:汎用

本体材料
チャンバーカバー
B：SUS304　CS
C：SUS316　CS
D：A105又はSFVC2A　CS
E：SUS304　SUS304
F：SUS316　SUS304

指示方式
R：反射式
T：透視式

可視部配列
S：直列形
P：千鳥形

本体区分
1：N20
2：U-N20
3：30
4：U-30
5：50
6：U-50

ガスケット材料
2：T#1215
4：テフロン
5：ノンアスジョイントシート

構造付加仕様
X：なし
A：中間サポート
B：バイカラー
C：サイドorバックコネクション
D：コネクション溶接
E：ドレン部短管キャップ付
F：ノンフロスティング
（7頁参照）
G：ドレンプラグ付
J：ジャケット付
（8頁参照）
L：ライニング
S：スケールプレート付
（8頁参照）
T：レンズランプ形照明器
（9頁参照）
V：耐圧防爆形照明器
（9頁参照）

特記事項、付属品
X：ナシ
1：付属品
2：特記事項
3：付属品＋特記事項

可視方向
（付図参照）

取付長さ

高圧ガス認定品
高：高圧ガス認定品

ガラスコード　バルブコード

LG B R S 1 1 7 1 0 01-A 2 1 J0 1 / XXXX / X-1-515-高

本体コード　付加コード

ガラスサイズ

ガラス材料
1：ホウケイ酸塩ガラス

ガラス保護
0：ナシ
1：マイカー
2：フッソ樹脂コート

連　数

バルブ形式
A：4形
C：4Y形
N：136形
Y：その他

バルブボデー材料
2：SUS304
3：SUS316
6：SFVC2A

バルブトリム材料
1：SUS304
2：SUS316
3：SUS304ステライト盛り

接続規格
J0：20A JIS10K RF
J1：20A JIS10K FF
J2：20A JIS20K RF
J3：20A JIS30K RF
A1：3/4" ANSI 150 RF
A2：3/4" ANSI 300 RF
A3：3/4" ANSI 600 RF
P1：3/4" JPI 150 RF
P2：3/4" JPI 300 RF
P3：3/4" JPI 600 RF

ドレン弁
X：ナシ
1：DV形
2：D4形
4：D4Y形
7：ゲート弁
9：その他

付図　可視方向

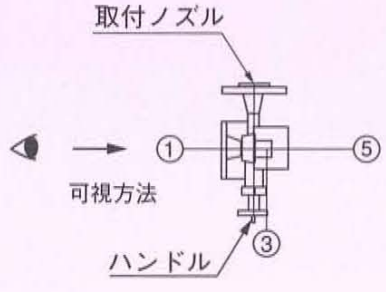

ここに記載した呼び記号は代表的な例です。

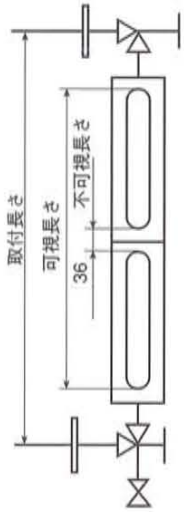

■直列形液面計寸法表

本体区分　1：N20、2：U-N20、3：30、4：U-30

可視長さ / 取付長さ

単位：mm

ガラスサイズ＼連数	01	02	03	04	05	06
1	171 / 385					
2	181 / 395	398 / 610				
3	201 / 415	438 / 650				
4	231 / 445	498 / 710	765 / 975			
5	261 / 475	558 / 770	855 / 1065	1152 / 1365	1449 / 1660	
6	281 / 495	598 / 810	915 / 1125	1232 / 1445	1549 / 1760	1866 / 2080
7	301 / 515	638 / 850	975 / 1185	1312 / 1525	1649 / 1860	1986 / 2200
8	321 / 535	678 / 890	1035 / 1245	1392 / 1605	1749 / 1960	2106 / 2320

記　事

1　取付長さは10mmまで短くする事ができます。

2　本体区分2、4、は可視方向③に限ります。

3　本体区分2、4、で可視方向を①または⑤にすることはできますが、取付長さが40mm増しとなります。

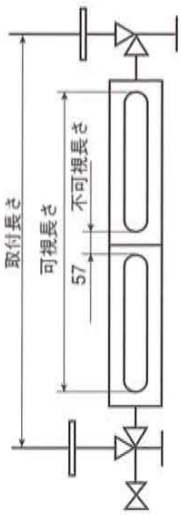

■直列形液面計寸法表

本体区分　5：50、　6：U-50

可視長さ / 取付長さ

単位：mm

ガラスサイズ＼連数	01	02	03	04	05
1	170 / 450	397 / 670	624 / 900		
2	180 / 460	417 / 700	654 / 930		
3	200 / 480	457 / 740	714 / 990	971 / 1250	1228 / 1510
4	230 / 510	517 / 800	804 / 1080	1091 / 1370	1378 / 1660
5	260 / 540	577 / 860	894 / 1170	1211 / 1490	1528 / 1810

記　事

1　取付長さは10mmまで短くする事ができます。

2　本体区分6、は可視方向③に限ります。

3　本体区分6、で可視方向を①または⑤にすることはできますが、取付長さが40mm増しとなります。

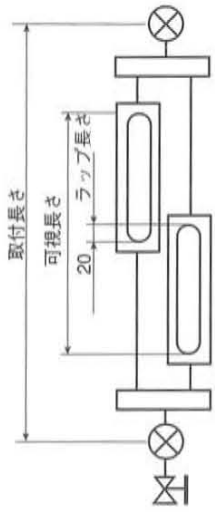

■千鳥形液面計寸法表

本体区分　1：N20、2：U-N20、3：30、4：U-30

可視長さ / 取付長さ

単位：mm

ガラスサイズ ＼ 連数	02	03	04	05	06	07
1	322 / 820					
2	342 / 840					
3	382 / 880					
4	442 / 940	653 / 1155				
5	502 / 1000	743 / 1245	984 / 1485			
6	542 / 1040	803 / 1305	1064 / 1565	1325 / 1825	1586 / 2085	1847 / 2345
7	582 / 1080	863 / 1365	1144 / 1645	1425 / 1925	1706 / 2205	1987 / 2485
8	622 / 1120	923 / 1425	1224 / 1725	1525 / 2025	1826 / 2325	2127 / 2625

記　事

1　可視方向③に限ります。

2　取付長さは100mmまで短くする事ができます。

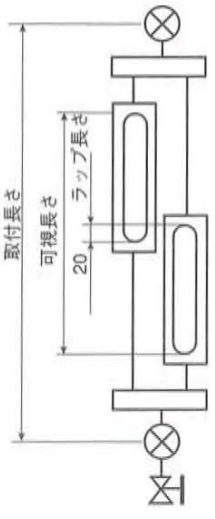

■千鳥形液面計寸法表

本体区分　5：50、　6：U-50

可視長さ / 取付長さ

単位：mm

ガラスサイズ ＼ 連数	02	03	04	05	06
1	320 / 820				
2	340 / 840				
3	380 / 880	560 / 1060			
4	440 / 940	650 / 1150	860 / 1360	1070 / 1570	1280 / 1780
5	500 / 1000	740 / 1240	980 / 1480	1220 / 1720	1460 / 1810

記　事

1　可視方向③に限ります。

2　取付長さは50mmまで短くする事ができます。

■本体区分（呼び記号⑤）
圧力、温度の関係から下記の表により本体区分を選定してください。

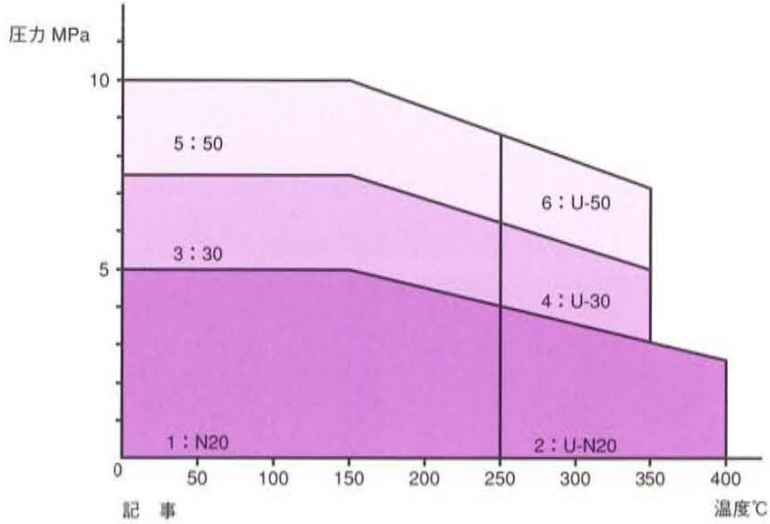

記　事
1　本体材料：A105またはSFVC2Aの場合です。

LG□R□1□
LG□R□2□

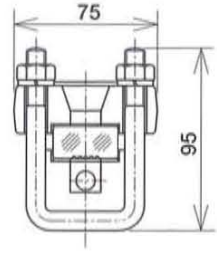

LG□T□1□
LG□T□2□

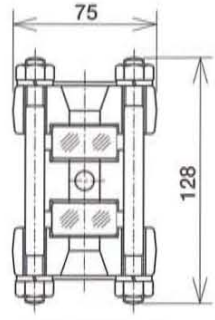

LG□R□3□
LG□R□4□

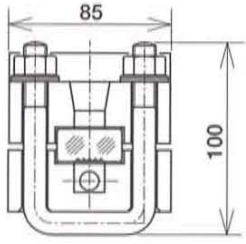

LG□R□5□

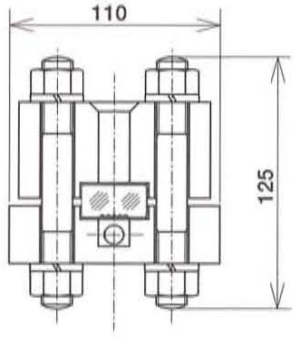

液面計で使用温度250℃を越える場合（2：U-N20、4：U-30、6：U-50）は、熱膨張を考慮して、液面計チャンバーと上部ゲージバルブをU字形のパイプで接続します。

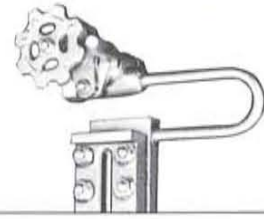

LG□T□3□
LG□T□4□

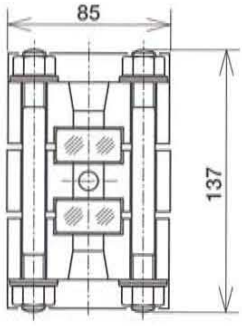

LG□T□5□

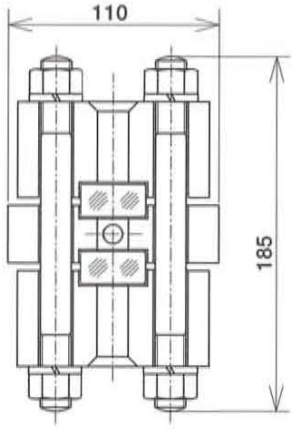

LG□T□6□

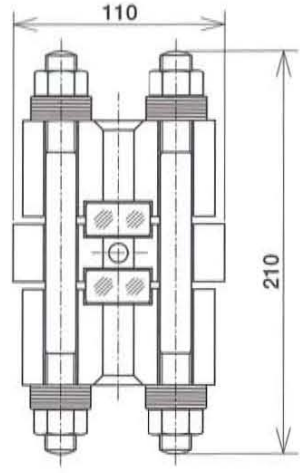

■バルブ形式（呼び記号⑪）
圧力、温度の関係から下記の表によりバルブ形式を選定してください。

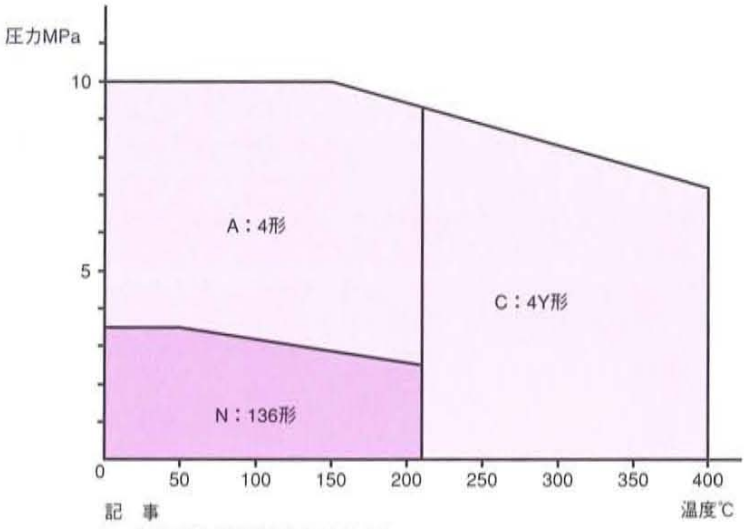

記　事
1　本体材料：SFVC2Aの場合です。

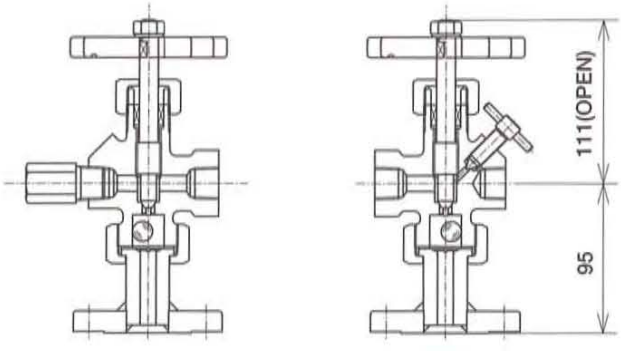

N：１３６形

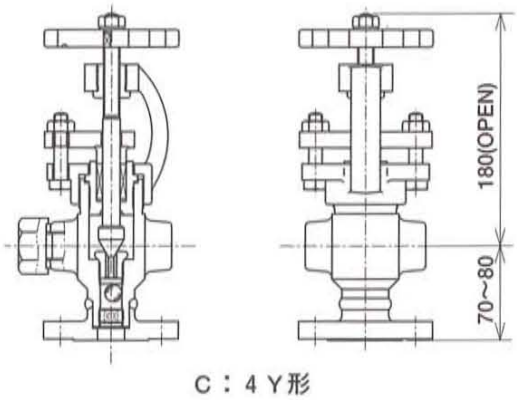

C：４Y形

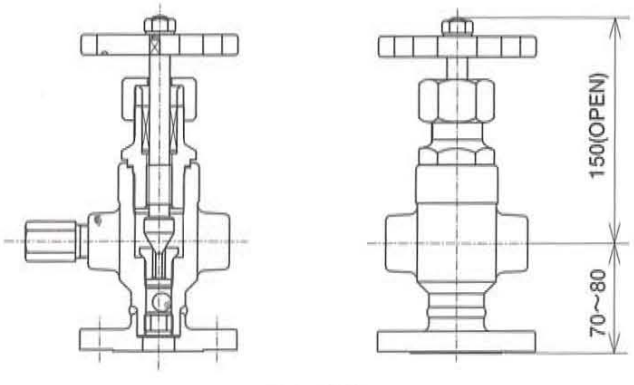

A：４形

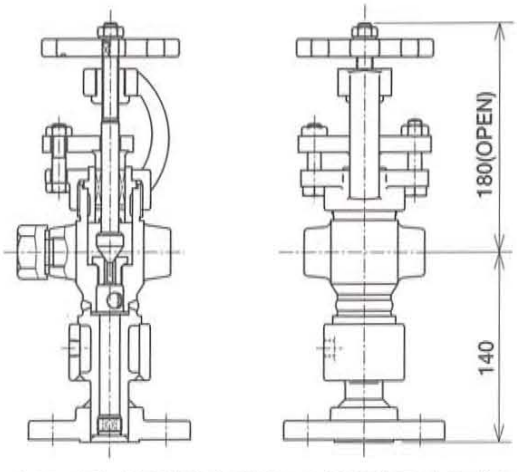

４ＹＪ形（呼び記号ではＹ：その他のバルブとなる）

■ドレン弁（呼び記号⑮）
圧力、温度の関係から下記の表によりドレン弁を選定してください。

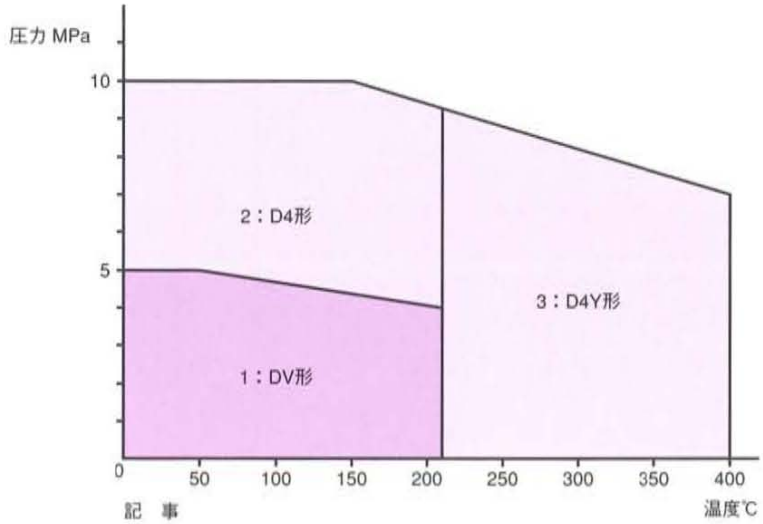

記　事
1　本体材料：SFVC2Aの場合です。

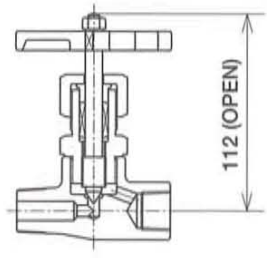

1：DV形

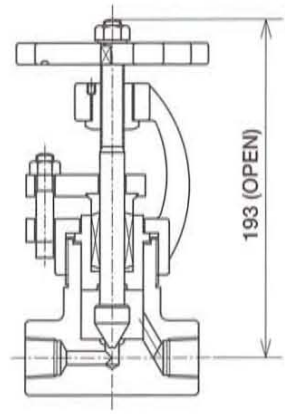

4：D4Y形

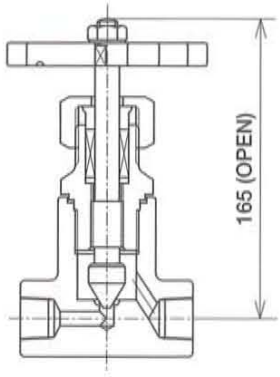

2：D4形

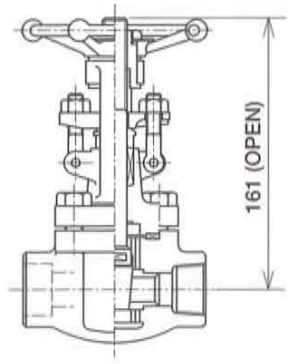

7：ゲート弁形

■ガラスサイズ（呼び記号⑦）

ガラスサイズ		長さ L
反射式	透視式	
1R	1T	190
2R	2T	200
3R	3T	220
4R	4T	250
5R	5T	280
6R	6T	300
7R	7T	320
8R	8T	340

反射式

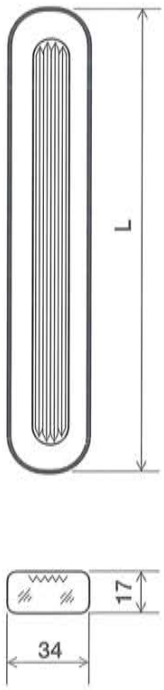

透視式

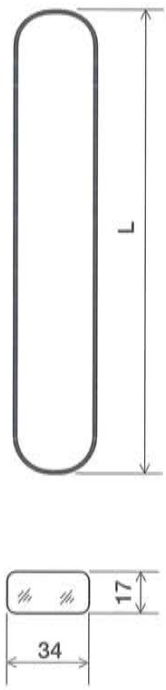

[ノンフロスティング付液面計]

■ノンフロスティング

プロセスと外気温度の関係により、霜が可視面に生成される場合、または保冷材で覆う場合はフロスティングが使用されます。
材料は無色メタアクリル樹脂製となります。

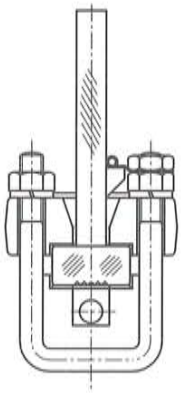

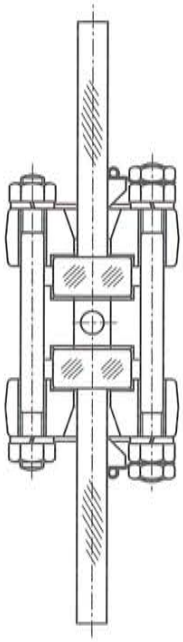

[ジャケット付液面計]

■ジャケット

液体の粘性の関係から液位の正確な指示を求めるためにジャケット付があります。
ジャケット付とする場合は、バルブ形式をY：その他とし、4YJを指示（5頁参照）し、ドレン弁を7：ゲートとするのが一般的です。

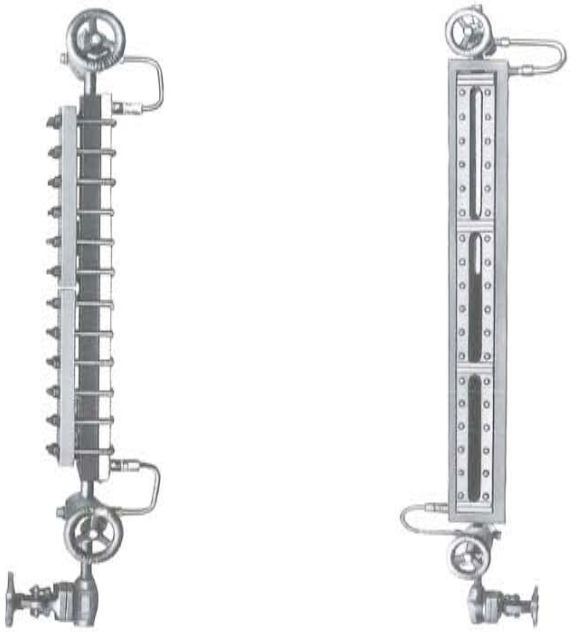

[スケールプレート付液面計]

■スケールプレート

ご要望により高さ目盛、容量目盛などのスケールプレートを付けることができます。
スケールプレートの標準材料はステンレス鋼板となります。

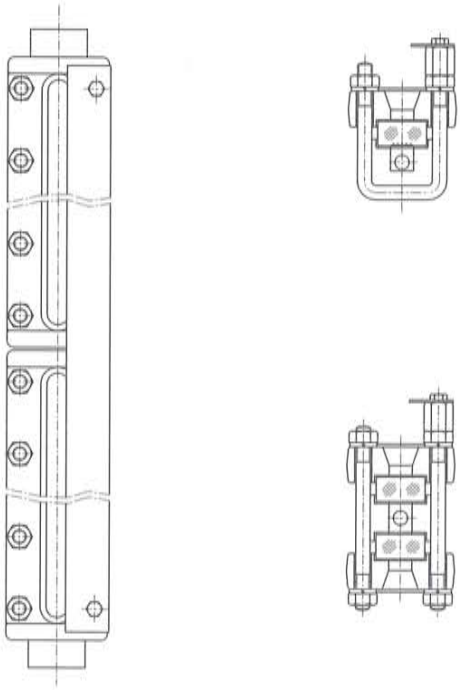

[照明器付液面計]

■レンズランプ形照明器

ご要望により透視式液面計にはレンズランプ形照明器を取り付けることができます。
詳細についてはご相談ください。

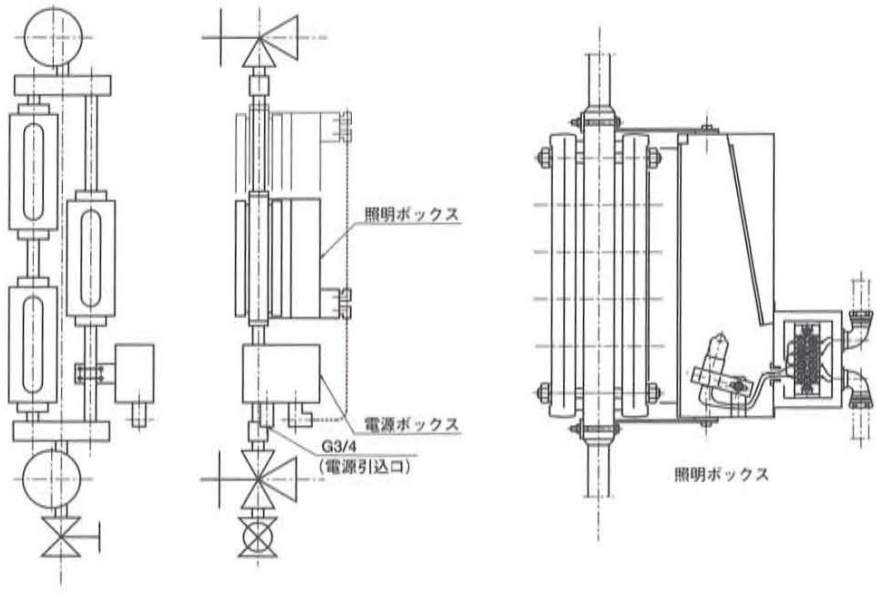

[照明器付液面計]

■耐圧防爆形照明器・d2G4

ご要望により透視式・反射式液面計には耐圧防爆形照明器を取り付けることができます。
詳細についてはご相談ください。

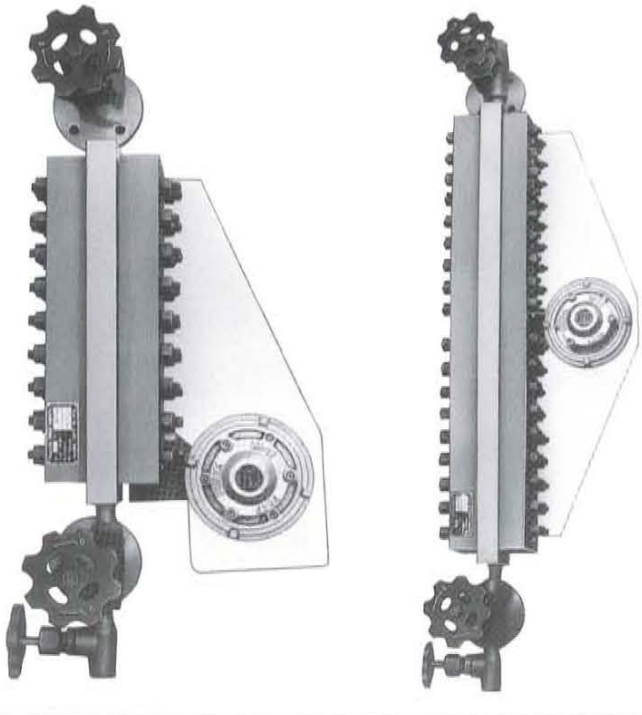

[NO.133チューブラゲージ]

チューブラゲージはガラス式で、平板ガラス式と比較すると極めて軽く小型です。
一般的に低圧流体に用いられ、ガラス管の破損防止に保護管が用いられています。
また、ガラスが破損した場合にチャッキボールが働き、タンク内の液の流出を防止します。

■標準使用

●**ガラス管サイズ**：外径φ19、内径φ13
●**タンク接続部**：R1／2、R3／4、20A JIS10K、3／4//JPI·ANSI150
●**上部ボデープラグ**：Rc1／2
●**ドレン接続部**：Rc1／2
●**耐圧試験**：1.5MPa未満
●**最高使用圧力**：1MPa未満
●**最高使用温度**：80℃以下
●**取付長さ(C to C)**：300～1500mm
●**可視長さ(VL)** ＝ 取付長さ−145mm
●**ガラス管長さ** ＝ 取付長さ−55mm
●**標準外タンク接続**：NPT1／2、3／4
SW1／2、3／4

No.	部　品　名	炭素鋼製	ステンレス鋼製	
1	フランジ	SS400orA105	SUSF304orSUS304	SUSF316orSUS316
2	テールピース	SS400	SUS304	SUS316
3	テールピースナット	SS400		
4	ガスケット	ノンアスベストジョイントシート	テフロン	
5	チャッキボール	SUS304	SUS304	SUS316
6	ステム	SUS304	SUS304	SUS316
7	ボデー	SFVC2A	SUSF304	SUSF316
8	プラグ	S45C	SUS304	SUS316
9	パッキンリング	SUS304	SUS304	SUS316
10	グランドパッキン	ノンアスベスト	PTFE	
11	グランド	SUS304	SUS304	SUS316
12	グランドナット	SS400		
13	ハンドル	FCMB270		
14	ワッシャー	SS400		
15	ナット	SUS304		
16	パッキンリング	SUS304	SUS304	SUS316
17	ゲージパイプ	硬質ガラス		
18	プロテクター	SPCC		
19	グランド	SUS304	SUS304	SUS316
20	グランドナット	SS400		
21	グランドパッキン	ノンアスベスト	PTFE	
22	ドレンバルブ	SFVC2A	SUSF304	SUSF316

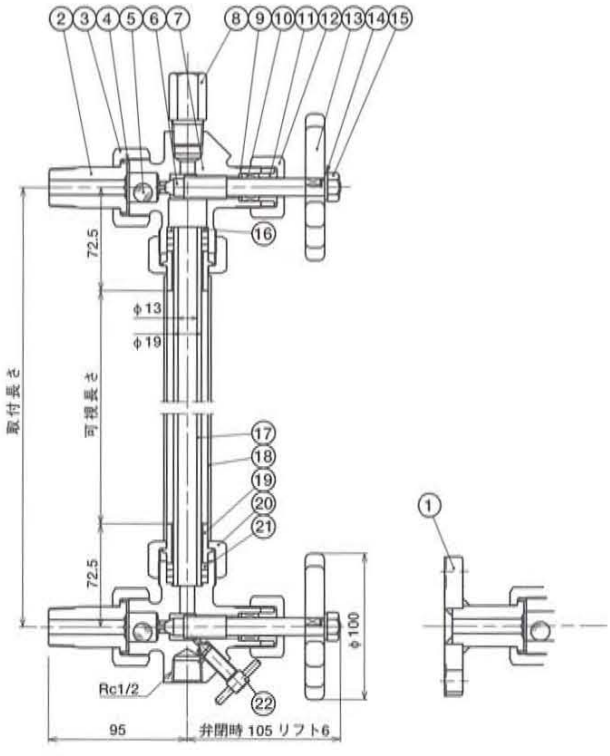

ISO9001認証取得　高圧ガス試験製造認定事業所

Silent Technology KANEKO

金子産業株式会社

KANEKOホームページ　http://www.kaneko.co.jp

本　　社　〒108-0014 東京都港区芝5−10−6　TEL 03（3455）1411 FAX 03（3456）5820

平塚工場　〒254-0016 神奈川県平塚市東八幡5−3−9　TEL 0463（23）1511 FAX 0463（23）8055

福山営業所　〒721-0973 広島県福山市南蔵王町2−24−25　TEL 084（923）5877 FAX 084（923）5892

STK Group 上海金子 自动化仪表有限公司　〒201-400 上海市工业综合开发区综星园区 肖湾路318号　TEL 8621-5743-3600 FAX 8621-5743-3700 ISO9001認証取得

STK Group 韓国金子 KANEKO KOREA CO.,LTD.　〒202-307 Bucheon Techno-Park Ssangyong 3rd,36-1, Samjeong-Dong,Dong, Ojeong-Gu, Bucheon-Si, Gyeonggi-Do, KOREA　TEL 032-624-0593　FAX 032 - 624 - 0590

代理店

製品の仕様や外観などは予告なく変更することがあります。

2011.11.1000 AP